AIRGOPRO® 8

FR

TRADUCTION DE LA NOTICE ORIGINALE

NEUTRALISATEUR D'ODEURS

TRT-BA-AIRGOPRO8-TC220502TRT01-001-FR

TROTEC

Sommaire

Remarques concernant la notice 2

Sécurité 2

Informations sur l'appareil 5

Transport et stockage 6

Montage et mise en service 6

Utilisation 7

Accessoires disponibles 10

Défauts et pannes 10

Entretien 11

Annexe technique 13

Élimination 16

Remarques concernant la notice

Symboles

Avertissement relatif à la tension électrique
Ce symbole indique que la tension électrique cause des risques pour la vie et la santé des personnes.

Avertissement
Cette mention d'avertissement indique un risque moyen qui peut entraîner des blessures graves ou mortelles s'il n'est pas évité.

Attention
Cette mention d'avertissement indique un risque faible qui peut entraîner des blessures bénignes ou moyennes s'il n'est pas évité.

Remarque
Cette mention d'avertissement indique des informations importantes (par ex. dommages matériels), mais aucun danger.

Info
Les indications présentant ce symbole vous aident à exécuter vos tâches rapidement et en toute sécurité.

Observer le mode d'emploi
Les indications présentant ce symbole vous indiquent qu'il est nécessaire de respecter la notice d'instructions.

Vous pouvez télécharger la dernière version de la notice d'instructions en suivant le lien ci-dessous :

AirgoPro® 8

https://hub.trotec.com/?id=44831

Sécurité

Veuillez lire attentivement le présent manuel avant la mise en service ou l'utilisation de l'appareil et conservez-le à proximité immédiate du site d'installation ou de l'appareil même.

Avertissement
Lisez toutes les consignes de sécurité et toutes les instructions.
Le non-respect des consignes de sécurité et des instructions risque de causer une électrocution, de provoquer un incendie et/ou d'entraîner des blessures graves.
Conservez toutes les consignes de sécurité et toutes les instructions pour pouvoir vous y reporter ultérieurement.

- N'utilisez pas et ne placez pas l'appareil dans les pièces ou les zones présentant un risque d'explosion.
- N'utilisez pas l'appareil dans les atmosphères agressives.
- Installez l'appareil debout et de façon stable sur une surface solide.
- Faites sécher l'appareil après un nettoyage humide. Ne le faites pas fonctionner s'il est mouillé.
- Ne touchez ou n'utilisez pas l'appareil les mains humides ou mouillées.
- N'exposez pas l'appareil à un jet d'eau direct.
- N'exposez l'appareil à aucun liquide, car il n'est pas protégé contre les éclaboussures d'eau.
- N'introduisez pas de corps étrangers ni de membres du corps à l'intérieur de l'appareil.
- Ne couvrez pas l'appareil pendant le fonctionnement.
- Ne vous asseyez pas sur l'appareil.
- L'appareil n'est pas un jouet. Tenez-le hors de portée des enfants et des animaux. Utilisez l'appareil uniquement sous surveillance.
- Avant chaque utilisation, vérifiez le bon état de l'appareil, des accessoires et des pièces de raccordement. N'utilisez pas l'appareil si celui-ci ou une des pièces qui le composent présente un défaut.

- Protégez tous les câbles électriques en dehors de l'appareil contre les endommagements (par ex. par des animaux). N'utilisez jamais l'appareil lorsque le cordon électrique ou la fiche sont détériorés !
- Le raccordement secteur doit correspondre aux indications données au chapitre « Annexe technique ».
- Raccordez la fiche de l'appareil à une prise de courant protégée selon les règles de l'art.
- Choisissez la rallonge de câble électrique conformément aux indications contenues dans les données techniques. Déroulez complètement la rallonge électrique. Évitez toute surcharge électrique.
- L'appareil doit faire l'objet d'une maintenance au moins une fois par an (voir chapitre « Maintenance »).
- Avant l'entretien, la maintenance ou les réparations, débranchez le câble électrique de l'appareil en le saisissant par la fiche.
- Éteignez l'appareil et retirez le câble électrique de la prise lorsque l'appareil n'est pas en service.
- Vérifiez le bon état du cordon et du bloc secteur. Si vous constatez que l'appareil est endommagé, n'essayez pas de le remettre en marche. Commandez un nouveau câble secteur avec fiche secteur auprès de Trotec et remplacez le câble secteur défectueux avec fiche secteur.
  Les câbles électriques défectueux représentent un sérieux danger pour la santé.
- Lors de l'installation, respectez les distances minimales requises par rapport aux murs et aux objets ainsi que les conditions d'entreposage et de fonctionnement conformément aux indications figurant dans l'Annexe technique.
- Veillez à ce que l'entrée et la sortie d'air soient libres.
- Assurez-vous qu'aucun objet ne se trouve à proximité immédiate de l'entrée et de la sortie d'air, et que celles-ci soient libres de toute saleté.
- N'exposez jamais l'appareil à une grande chaleur ou directement aux rayons du soleil.
- Ne mettez jamais l'appareil en service si le capot n'est pas entièrement fermé.
- Assurez-vous que le côté aspiration soit toujours exempt de saleté et de corps étrangers.
- Ce neutralisateur d'odeurs génère de l'ozone en très faibles quantités (max. 0,05 ppm/qm), inoffensives pour la santé. En cas de perception d'une odeur d'ozone, réduisez la génération d'ozone. Mettre l'appareil hors service, aérez la pièce et sortez de la pièwce.

Utilisation conforme

Utilisez l'appareil dans les pièces fermées en respectant les caractéristiques techniques et les consignes de sécurité.

L'appareil doit être mis en œuvre exclusivement dans le domaine industriel et commercial, en particulier

- pour la neutralisation professionnelle des odeurs après un incendie ou une inondation,
- pour l'élimination des germes dans les pièces (élimination des virus, des bactéries et des moisissures ainsi que d'autres micro-organismes).

L'appareil doit être mis en œuvre exclusivement par du personnel spécialisé formé à cette fin.

Utilisations non conformes prévisibles

- N'utilisez pas l'appareil en tant que particulier, dans le domaine domestique/privé.
- N'installez pas l'appareil sur une surface mouillée ou inondée.
- Veuillez ne déposer aucun objet, comme p.ex. des vêtements, sur l'appareil.
- Veuillez ne pas utiliser l'appareil à l'extérieur.
- Veuillez ne pas utiliser l'appareil dans les salles de bains et les locaux présentant une humidité relative élevée.
- N'utilisez pas l'appareil dans des locaux avec une forte génération de poussière, par ex. les halles de production, les ateliers ou les chantiers.
- En outre, le système de filtration intégré ne convient pas à la purification de l'air de poussières avec un potentiel nocif pour la santé (par ex. polluants).
- Toute utilisation autre que celle prévue est considérée comme une utilisation non conforme raisonnablement prévisible.
- Toute modification structurelle, toute transformation ou tout ajout arbitraire au niveau de l'appareil est strictement interdit.

Qualification du personnel

Toute personne utilisant le présent appareil doit :

- avoir été formé à l'utilisation de l'appareil et être conscient des risques potentiels liés au travail avec les neutralisateurs d'odeurs.
- avoir lu et compris la notice d'instructions, et notamment le chapitre « Sécurité ».

Risques résiduels

Avertissement relatif à la tension électrique
Toute intervention au niveau des composants électriques est à réaliser exclusivement par une entreprise spécialisée !

Avertissement relatif à la tension électrique
Retirez la fiche d'alimentation de la prise secteur avant tout type d'intervention sur l'appareil.
Ne touchez jamais la fiche secteur avec des mains humides ou mouillées.
Débranchez le cordon secteur de la prise électrique en tirant sur la fiche secteur.

Avertissement
L'utilisation de l'appareil peut comporter un risque s'il est utilisé par des personnes non compétentes ou en cas d'utilisation non conforme ou non conventionnelle ! Observez les qualifications requises pour le personnel.

Avertissement
L'appareil n'étant pas un jouet, il n'est pas adapté aux enfants.

Avertissement
Danger de suffocation !
Veuillez ne pas laisser traîner les emballages vides. Ils pourraient être dangereux pour les enfants.

Attention
Risque de blessures dues à l'inhalation d'ozone !
Pendant le cycle de purification, il peut y avoir production de faibles quantités d'ozone (O_3). Le cas échéant, diminuez pas à pas l'intensité de la production ou mettez l'appareil hors service.
Les symptômes suivants peuvent signaler un empoisonnement ou une irritation du(e) à l'ozone :
- Irritation des yeux : conjonctivite, brûlure des yeux et larmoiement
- Forte toux
- Suffocation, sensation d'oppression
- Douleurs à l'inspiration
- Vertiges, étourdissement
- Migraine
- Sensation de faiblesse

Si vous constatez chez vous l'un ou plusieurs des symptômes précités en relation avec l'utilisation du neutralisateur d'odeurs, consultez immédiatement un médecin.

Remarque
N'utilisez jamais l'appareil sans filtre à air monté sur l'entrée d'air.
Sans filtre à air, l'intérieur de l'appareil se salit énormément, ce qui peut réduire les performances et détériorer l'appareil.

Remarque
N'utilisez pas de nettoyants agressifs, abrasifs ou décapants pour nettoyer l'appareil.

Comportement en cas d'urgence

1. En cas d'urgence, coupez immédiatement l'alimentation électrique de l'appareil : Débranchez le cordon d'alimentation de la prise murale en tirant sur la fiche secteur.
2. Veillez à une arrivée suffisante d'air frais et quittez la pièce.
3. Ne rebranchez jamais un appareil endommagé.

Informations sur l'appareil

Description de l’appareil

L’AirgoPro 8 permet d’éliminer efficacement les odeurs de cuisine ou de moisi ainsi que la fumée d’incendie ou de cigarette.

L’appareil est destiné à l’élimination des odeurs dans les pièces fermées. Au cours du traitement, l’oxygène contenu dans l’air de la pièce est converti, si bien que les molécules odorantes sont décomposées par oxydation au moyen d’ozone.

Ce neutralisateur d’odeurs génère de l’ozone (O_3) en très faibles quantités (max. 0,05 ppm/m^3), inoffensives pour la santé.

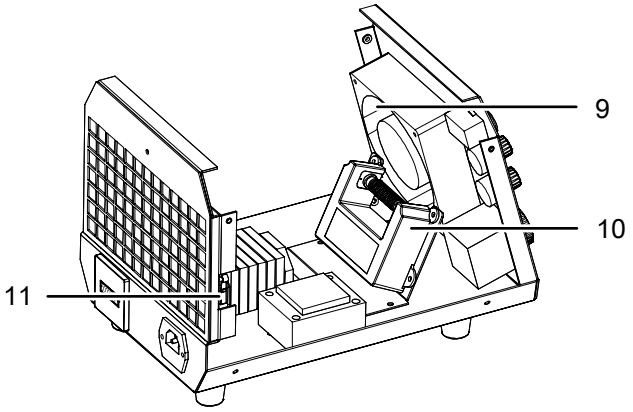

Représentation de l’appareil

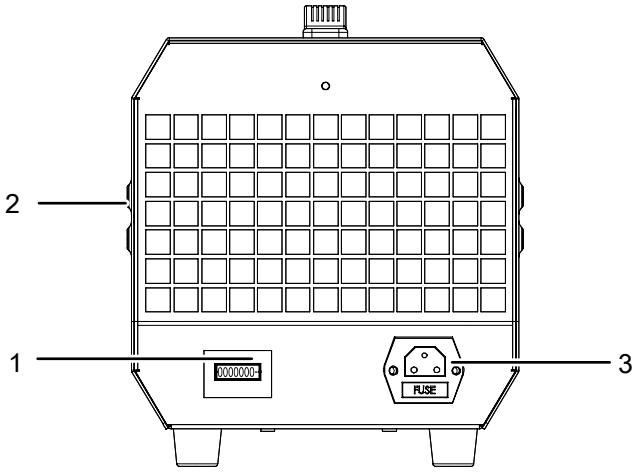

N°	Désignation
1	Compteur d’heures de service
2	Entrée d’air avec filtre à air
3	Raccordement secteur
4	Interrupteur *Marche/arrêt*
5	Sortie de brouillard
6	Bouton de réglage de l’intensité
7	Bouton de réglage de la ventilation
8	Minuterie
9	Ventilateur
10	Électrode
11	Contact de sécurité

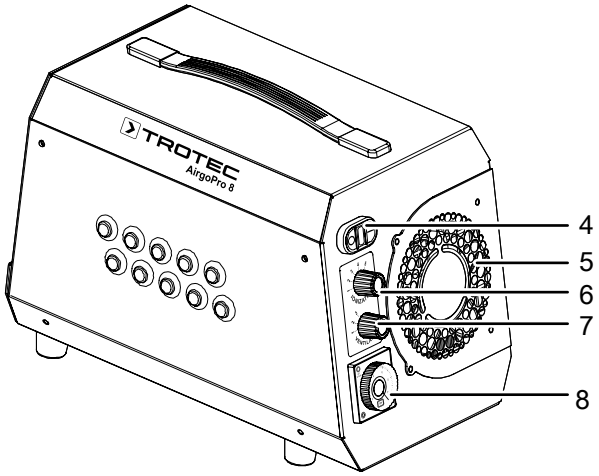

Transport et stockage

Remarque
L'appareil peut s'endommager si vous le transportez ou l'entreposer de manière inappropriée.
Observez les informations relatives au transport et à l'entreposage de l'appareil.

Transport

Pour faciliter le transport, l'appareil est pourvu d'une poignée.

Veuillez observer les consignes suivantes **avant** chaque transport :

- Éteignez l'appareil.
- Débranchez le cordon secteur de la prise murale en tirant sur la fiche secteur.
- Veuillez ne pas utiliser le cordon électrique pour tirer l'appareil.

Veuillez observer les consignes suivantes **après** chaque transport :

- Installez l'appareil à la verticale après l'avoir transporté.

Stockage

Observez les conditions de stockage suivantes lorsque vous n'utilisez pas l'appareil :

- Stockez l'appareil au sec et protégé du gel et de la chaleur.
- Le cas échéant, protégez l'appareil de la poussière par une housse.

Montage et mise en service

Contenu de la livraison

- 1 appareil
- 1 cordon secteur
- 1 filtre à air
- 1 mode d'emploi

Déballage de l'appareil

1. Ouvrez le carton et sortez l'appareil.
2. Retirez entièrement l'emballage de l'appareil.
3. Déroulez complètement le câble électrique. Assurez-vous que le câble électrique n'est pas endommagé et ne le détériorez pas en le déroulant.

Mise en service

Lors de l'installation de l'appareil, respectez les distances minimum requises par rapport aux murs et aux objets conformément aux indications du chapitre « Annexe technique ».

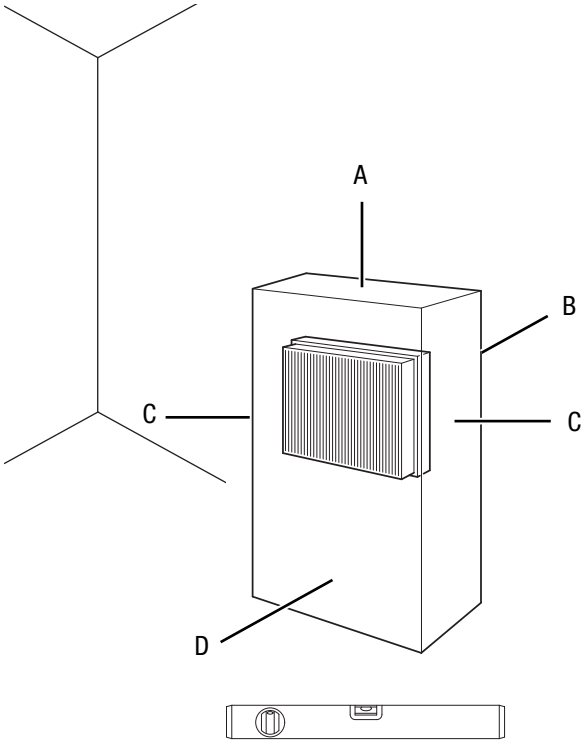

- Avant la remise en service de l'appareil, vérifiez l'état du câble d'alimentation. En cas de doute relatif à son parfait état, contactez le service après-vente.
- Installez l'appareil debout et de façon stable sur une surface solide.
- Assurez-vous que l'appareil soit posé sur une surface solide, sèche et dépourvue de vibrations.
- Dans la mesure du possible, installez l'appareil au milieu de la pièce afin d'optimiser la circulation de l'air.
- Tenez l'appareil loin de toute source de chaleur.
- Veillez à ce qu'aucun rideau ni aucun autre objet ne bloque le flux d'air.
- Ne placez pas l'appareil à proximité de produits ou de gaz inflammables.
- Veillez à ce que l'entrée et la sortie d'air soient libres.
- Assurez-vous que l'appareil ne soit pas soumis à des projections d'eau.
- En particulier lorsque l'appareil est placé au centre de la pièce, veillez à ce que le cordon secteur et tout autre câble électrique soit posé de sorte à éviter tout risque de trébuchement. Utilisez des couvre-câbles.

- Assurez-vous que les rallonges de câble sont entièrement déroulées.
- La température ambiante doit être supérieure d'environ 5 °C à la température normale de la pièce.

Branchement du cordon secteur

- Raccordez la fiche de l'appareil à une prise de courant protégée selon les règles de l'art.

Utilisation

Remarque

Évitez de laisser portes ou fenêtres ouvertes.

Éléments de commande

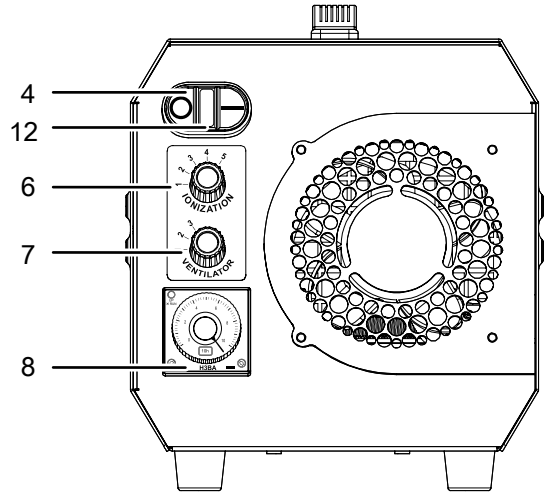

Minuterie

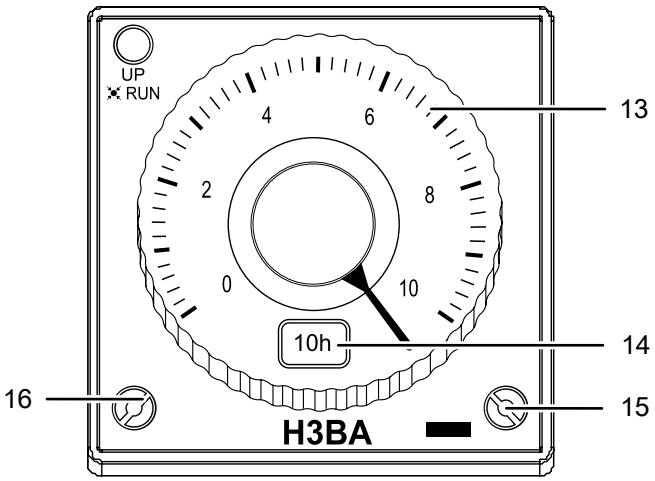

N°	Désignation	Description
4	Interrupteur *Marche/ arrêt*	Mise en marche et arrêt de l'appareil **O** = arrêt **I** = marche
6	Bouton de réglage de l'intensité	Permet de définir le niveau d'intensité pour le traitement
7	Bouton de réglage de la ventilation	Permet de définir le niveau de ventilation
8	Minuterie	Réglage de la durée de traitement : 0 - 99 heures (la production d'ozone commence 1 minute après l'activation)
12	Témoin de fonctionnement	S'allume lorsque l'appareil est en service
13	Échelle	Indique la durée définie
14	Affichage multiplicateur	Indique le facteur de multiplication défini
15	Sélecteur échelle	Définition de l'échelle des temps
16	Sélecteur multiplicateur	Définition du facteur de multiplication parmi les suivants : 0-0,5 ,0-1, 0-5, 0-10

Attention

Risque de blessures dues à l'inhalation d'ozone !

Pendant le cycle de purification, il peut y avoir production de faibles quantités d'ozone (O_3). Le cas échéant, diminuez pas à pas l'intensité de la production ou mettez l'appareil hors service.

Les symptômes suivants peuvent signaler un empoisonnement ou une irritation du(e) à l'ozone :

- Irritation des yeux : conjonctivite, brûlure des yeux et larmoiement
- Forte toux
- Suffocation, sensation d'oppression
- Douleurs à l'inspiration
- Vertiges, étourdissement
- Migraine
- Sensation de faiblesse

Si vous constatez chez vous l'un ou plusieurs des symptômes précités en relation avec l'utilisation du neutralisateur d'odeurs, consultez immédiatement un médecin.

Info

Observez l'ordre des étapes à exécuter tel qu'elles sont décrites au chapitre *Exécution de la neutralisation des odeurs* avant de mettre l'appareil en marche.

Mise en marche / arrêt

1. Allumez l'appareil en commençant par placer la minuterie (8) sur une durée quelconque.
2. Pour mettre l'appareil en marche, placez l'interrupteur *marche/arrêt* (4) sur la position **I**.
   ⇨ Le témoin de fonctionnement (12) s'allume.
   ⇨ La minuterie (8) clignote.
3. Pour arrêter l'appareil, placez l'interrupteur *marche/arrêt* (4) sur la position **O**.

Lecteur des heures de service

Le compteur d'heures de fonctionnement (1) vous indique le temps durant lequel l'appareil a été en service.

Le nombre d'heures de fonctionnement peut servir à calculer la consommation d'électricité. À cette fin, vous pouvez utiliser la formule suivante :
0,11 kW/h x heures de fonctionnement
Le résultat est une valeur approchée correspondant à la consommation moyenne. Si vous souhaitez déterminer la consommation d'électricité exacte, vous pouvez brancher un compteur de kilowattheures entre l'appareil et la source d'énergie.

Intensité de purification

Vous pouvez régler l'intensité de purification ou d'ionisation sur 5 niveaux différents.

Utilisez le bouton de réglage de l'intensité (6) pour régler l'intensité de purification en le tournant vers la gauche ou vers la droite.

Vous pouvez modifier le réglage même en cours de fonctionnement.

Réglage du niveau de ventilation

Réglez le niveau de ventilation parmi 3 niveaux possibles en plaçant le bouton de réglage de la ventilation (7) sur la position souhaitée. Plus le niveau est élevé, plus la purification est intense.

Vous pouvez modifier le réglage même en cours de fonctionnement.

Réglage de la durée de traitement

Grâce à la minuterie intégrée (8), vous pouvez définir la durée du traitement entre 0 et 99 heures. Le sélecteur multiplicateur (16) vous permet de définir si l'échelle des temps (13) doit représenter 5 ou 50 unités de temps.

Après écoulement de ce temps, l'appareil s'arrête automatiquement.

La minuterie dispose de trois sélecteurs pour le réglage de la durée de traitement.

La minuterie dispose d'un sélecteur échelle (15) pour le réglage des valeurs.

L'activation de la minuterie déclenche la production d'ozone au bout d'une minute.

Pour régler la durée de traitement, procédez de la manière suivante :

1. Au moyen d'un tournevis, réglez la valeur souhaitée par l'intermédiaire du sélecteur échelle (15).
   ⇨ Vous pouvez choisir entre les secondes, les minutes et les heures.
   ⇨ La valeur choisie est affichée sur l'échelle (13).
2. Au moyen du sélecteur multiplicateur (16), définissez le multiplicateur requis.
   ⇨ Tournez le sélecteur vers la droite ou vers la gauche, sélectionnez les valeurs de temps avec le multiplicateur 1 (facteurs de multiplication : 0-0,5, 0-1, 0-5, 0-10).
   ⇨ La durée choisie est affichée sur l'échelle (13).

Exécution de la neutralisation des odeurs

Pour effectuer un cycle de purification, procédez comme suit :

1. Placez l'appareil au milieu de la pièce.
2. Raccordez le cordon secteur et branchez l'appareil sur l'alimentation secteur. Observez les caractéristiques techniques.
3. Sur la minuterie (8), réglez la durée de traitement.
4. Réglez l'intensité de purification avec le bouton de réglage de l'intensité (6).
5. Réglez le niveau de ventilation avec le bouton de réglage de la ventilation (7).
6. Pour mettre l'appareil en marche, placez l'interrupteur *marche/arrêt* (4) sur la position **I**.
   ⇨ Le témoin de fonctionnement (12) s'allume.
   ⇨ La minuterie (8) clignote.
   ⇨ Le cycle de purification démarre aussitôt. Une fois la durée définie écoulée, l'appareil s'arrête automatiquement.

Paramètres de fonctionnement

La durée nécessaire pour le traitement varie en fonction des conditions. Observez les facteurs suivants :

- le type d'odeur
- l'intensité des odeurs
- la taille de la pièce et la température
- la composition de la source des odeurs
- la durée et la profondeur d'action de la source des odeurs

La perception olfactive est subjective. Pour cette raison, une valeur de référence linéaire est donnée pour votre orientation. Elle dépend de la taille de la pièce et de la température.

Pour éliminer les odeurs, procédez de la manière suivante :

1. Aérez la pièce à fond avant la première utilisation.
2. Placez le bouton de réglage de l'intensité (6) sur le niveau 3 et le bouton de réglage de la ventilation (7) sur le niveau 2.
3. Pour mettre l'appareil en marche, placez l'interrupteur *marche/arrêt* (4) sur la position **I**.
   ⇨ Plus la pièce est grande, plus la durée de traitement est élevée. Pour un local d'habitation de 100 m^3, la mise en œuvre de l'appareil dure environ 24 h.
4. Une fois la durée de traitement écoulée, vous devriez remarquer une réduction de l'intensité de l'odeur et/ou une légère odeur d'ozone.
5. Placez le bouton de réglage de l'intensité (6) sur le niveau inférieur si vous avez constaté une amélioration.
6. Si vous ne constatez aucune amélioration, augmentez l'intensité d'un niveau au moyen du bouton de réglage de l'intensité (6) et la ventilation également d'un niveau au moyen du bouton de réglage de la ventilation (7).
7. Traitez la pièce avec les nouveaux réglages.
   ⇨ À chaque réglage, attendez que la durée définie soit écoulée avant d'en effectuer un nouveau.
8. Aérez complètement la pièce après chaque intervalle et après chaque modification de niveau.

La température, elle aussi, est déterminante pour le succès du traitement. La chaleur permet aux matériaux de diffuser plus fortement les substances odorantes. L'oxygène lie l'odeur qui se trouve dans l'air.

Même si une odeur disparaît lorsque la température de la pièce est en-dessous de 12 °C, elle refait son apparition dès que la température reste constamment plus élevée, en été par exemple. Par conséquent, il est important, pour un traitement efficace, de trouver la bonne température en faisant des essais.

La perception des odeurs est subjective et varie d'une personne à l'autre. Il est donc difficile, par principe, de recommander un dosage de manière générale.

Remarque

Il est à noter que le présent appareil est destiné à neutraliser les odeurs et non pas à les améliorer. L'utilisation de l'appareil ne signifie pas que l'apparition d'une odeur agréable soit garantie.

Mise hors service

Attention

Risque de blessures dues à l'ozone !
Avant de pénétrer à nouveau dans la pièce et d'autoriser son accès, faites contrôler la concentration d'ozone par du personnel spécialement formé à cette fin.

L'appareil a été conçu pour s'éteindre automatiquement au bout de la durée programmée. Cette fonction a été intégrée sous la forme d'une minuterie.

Une fois le traitement terminé, la pièce doit être aérée de manière intensive. Ouvrez les fenêtres et les portes. À cette occasion, prenez les mesures de sécurité correspondantes (voir chapitre « Sécurité »).

Pour mettre l'appareil hors service après le traitement de la pièce, procédez de la manière suivante :

1. Arrêtez l'appareil en plaçant l'interrupteur marche/arrêt (4) sur la position **O**.
2. Débranchez l'appareil du secteur en tirant la prise du raccordement secteur (3).

Accessoires disponibles

Avertissement
Utilisez uniquement les accessoires et les appareils auxiliaires mentionnés dans la notice d'instructions. L'utilisation d'autres outils et d'autres accessoires que ceux recommandés dans la notice d'instructions peut entraîner un risque de blessure.

Désignation	Numéro d'article
Compteur d'heures de service	7.140.000.899
Prise de raccordement avec raccordement secteur	7.140.000.079
Fusible 3,15 mA	7.140.000.272
Transformateur	7.140.000.006
Électrode	7.140.000.432
Minuterie	7.140.000.422
Bouton de réglage de la ventilation	7.130.001.372
Interrupteur secteur	7.130.000.430
Ventilateur	7.150.000.009
Microrupteur	7.130.000.425
Filtre à air	7.710.000.393

Défauts et pannes

Dans le cadre de sa production, le bon fonctionnement de l'appareil a été contrôlé à plusieurs reprises. Malgré tout, si l'appareil devait présenter des dysfonctionnements, contrôlez-le en vous conformant à la liste suivante :

L'appareil ne se met pas en marche :

- Vérifiez le raccordement au secteur.
- Vérifiez le bon état du cordon et de la fiche secteur.
- Vérifiez le fusible ou le disjoncteur secteur.
- Ré-enclenchez le disjoncteur ou faites remplacer le fusible par une entreprise spécialisée.
- Attendez 10 minutes avant de redémarrer l'appareil. Si l'appareil ne démarre pas, faites-le réviser par une entreprise spécialisée ou par la société Trotec.

L'appareil est très bruyant :

- Positionnez l'appareil sur une surface plane, stable et sèche.
- Contrôlez le bon état du ventilateur et de son palier. En cas de dommage, faites réviser l'appareil par un atelier de réparation spécialisé certifié.

L'appareil fonctionne sans puissance ou la qualité de l'air ne s'améliore pas :

- Vérifiez que la (les) fenêtre(s) et la (les) porte(s) de la pièce sont bien fermées. Le cas échéant, fermez-les.
- Vérifiez les distances minima par rapport aux murs et aux objets. Le cas échéant, placez l'appareil plus loin dans la pièce.

Après le cycle de nettoyage, les odeurs sont toujours aussi présentes avec la même intensité.

- Faites contrôler l'appareil par un atelier de réparation spécialisé certifié.

L'appareil ne fonctionne pas parfaitement après les contrôles :

Contactez le service après-vente. Le cas échéant, faites réparer l'appareil par une entreprise d'électricité autorisée ou par la société Trotec.

Entretien

Intervalles de maintenance

Intervalle de maintenance et d'entretien	avant chaque mise en service	en cas de besoin	au moins toutes les 2 semaines	au moins toutes les 4 semaines	au moins tous les 6 mois	au moins une fois par an
Contrôle des bouches d'aspiration et de sortie pour détecter les encrassements ou les corps étrangers, nettoyez le cas échéant	X			X		
Nettoyage extérieur		X				X
Contrôle visuel de l'intérieur de l'appareil pour détecter d'éventuels encrassements		X				X
Contrôle des filtres pour détecter d'éventuels encrassements ou corps étrangers, nettoyage ou remplacement le cas échéant	X		X			
Remplacement du filtre					X	
Contrôle des détériorations éventuelles	X					
Contrôle des vis de fixation		X				X
Test fonctionnel						X

Protocole de maintenance et d'entretien

Type d'appareil : .....

Numéro de série : .....

Intervalle de maintenance et d'entretien	1	2	3	4	5	6	7	8	9	10	11	12	13	14	15	16
Contrôle des bouches d'aspiration et de sortie pour détecter les encrassements ou les corps étrangers, nettoyez le cas échéant																
Nettoyage extérieur																
Contrôle visuel de l'intérieur de l'appareil pour détecter d'éventuels encrassements																
Contrôle des filtres pour détecter d'éventuels encrassements ou corps étrangers, nettoyage ou remplacement le cas échéant																
Remplacement du filtre																
Contrôle des détériorations éventuelles																
Contrôle des vis de fixation																
Test fonctionnel																

1. Date : ..... Signature :	2. Date : ..... Signature :	3. Date : ..... Signature :	4. Date : ..... Signature : .....
5. Date : ..... Signature :	6. Date : ..... Signature :	7. Date : ..... Signature :	8. Date : ..... Signature : .....
9. Date : ..... Signature :	10. Date : ..... Signature :	11. Date : ..... Signature :	12. Date : ..... Signature : .....
13. Date : ..... Signature :	14. Date : ..... Signature :	15. Date : ..... Signature :	16. Date : ..... Signature : .....

Avant toute opération de maintenance

Avertissement relatif à la tension électrique
Ne touchez pas la fiche d'alimentation avec les mains humides ou mouillées.

- Assurez-vous que l'appareil est éteint.
- Débranchez le cordon secteur de la prise murale en tirant sur la fiche secteur.

Un entretien et une maintenance réguliers doivent être effectués pour garantir la fonctionnalité et le fonctionnement sans problème de l'appareil.

La fréquence des travaux de maintenance et les travaux à effectuer sur l'appareil dépendent essentiellement de l'environnement de sa mise en œuvre ainsi que du type et de la durée de celle-ci.

Au fur et à mesure de l'utilisation de l'appareil, de la poussière et de l'humidité se déposent dans les sous-ensembles et peuvent finir par nuire à leur fonctionnalité et à leurs performances.

Dans les pièces particulièrement poussiéreuses ou sales, de même qu'après les rénovations après incendie (humidité élevée), il convient de contrôler le besoin de maintenance après un nombre réduit d'interventions.

Dans les environnements secs comme les hôtels ou dans le cadre de l'entretien des véhicules, les intervalles de maintenance peuvent être de plusieurs mois.

Critères déterminants pour l'intervalle de maintenance

L'appareil fonctionne

- souvent plusieurs heures sans interruption
- de nombreux jours par mois
- dans des pièces très sales
- dans des pièces humides

Indépendamment des conditions d'utilisation décrites, vous devez effectuer une maintenance si les symptômes suivants font leur apparition :

- le ventilateur devient plus bruyant
- le filtre à air est fortement encrassé
- l'électrode est encrassée, ce que vous remarquez au fait que le l'intensité du sifflement produit par la génération d'ozone diminue.

Nettoyer le boîtier

Nettoyez le boîtier avec un chiffon humide, doux et sans peluche. Veillez à ce qu'aucune humidité ne pénètre dans le boîtier. Veillez à ce qu'aucune humidité ne puisse entrer en contact avec les composants électriques. N'utilisez pas de détergents agressifs, comme les aérosols de nettoyage, les solvants, les nettoyants à base d'alcool ou les produits abrasifs pour humidifier le chiffon.

Nettoyage

Dans le cadre des travaux de maintenance à exécuter régulièrement, il convient en particulier d'effectuer, outre un contrôle de l'état correct de l'appareil et de ses sous-ensembles, un nettoyage complet. À cette fin, procédez comme il est décrit ci-après.

Filtre à air

1. Dévissez les vis situées à l'arrière de l'appareil.

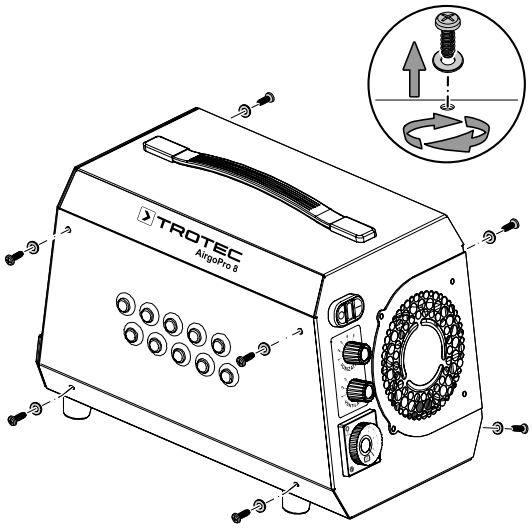

2. Déposez le couvercle du filtre à air.

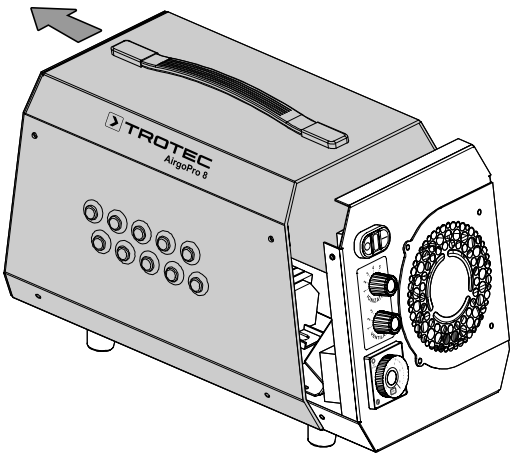

3. Retirez le filtre à air.
4. Nettoyez le filtre à air avec une solution savonneuse.
5. Remettez le filtre à air sec en place dans l'appareil.

6. Remontez le couvercle du filtre à air sur l'appareil et revissez-le au moyen des vis.

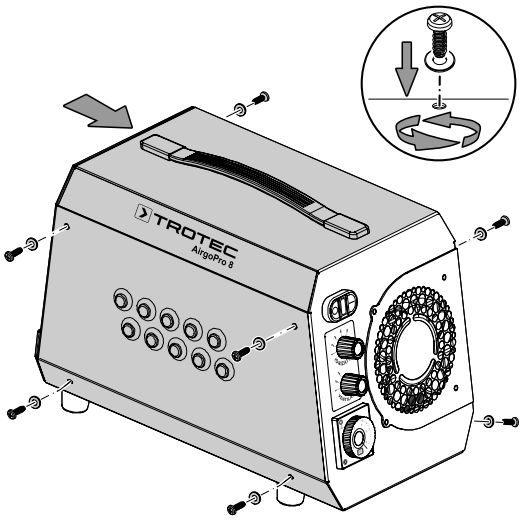

Nettoyage de l'intérieur de l'appareil

1. Dévissez les vis du boîtier.
2. Nettoyez l'appareil à l'air comprimé ou avec un chiffon humide. N'utilisez pas de détergent agressif ou à base de solvant. Veillez à ce qu'aucune eau ne pénètre dans l'appareil ou n'y reste.
3. Assurez-vous que le contact de sécurité (11) soit fermé et remontez ensuite le couvercle sur l'appareil.

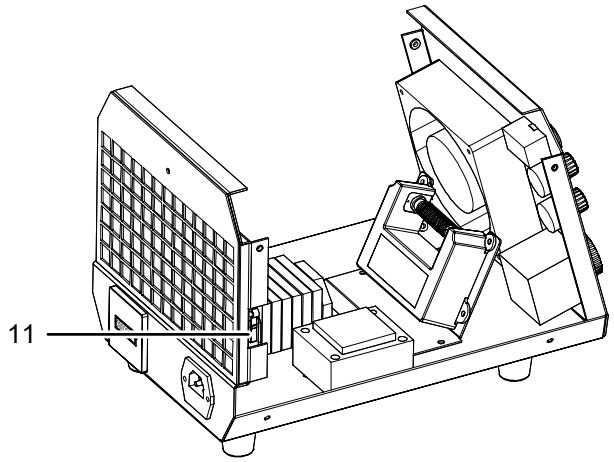

Nettoyage de l'électrode

Remarque

Dommages à l'appareil en cas d'électrode manquante ! N'utilisez jamais le neutralisateur d'odeurs si l'électrode n'est pas en place.

L'électrode peut être nettoyée même lorsqu'elle est en place.

1. Avant de la nettoyer, contrôlez que l'électrode ne présente ni fissure ni cassure. Un composant endommagé ne doit pas être utilisé.
2. Nettoyez l'électrode avec un chiffon sec non pelucheux ou légèrement humide. Ce faisant, enlevez en particulier la poussière et les autres dépôts se trouvant dans les interstices. Veillez à ce qu'il ne reste pas de fibres (peluches) après le nettoyage.
3. Ne réutilisez l'appareil qu'une fois que l'électrode a complètement séché.

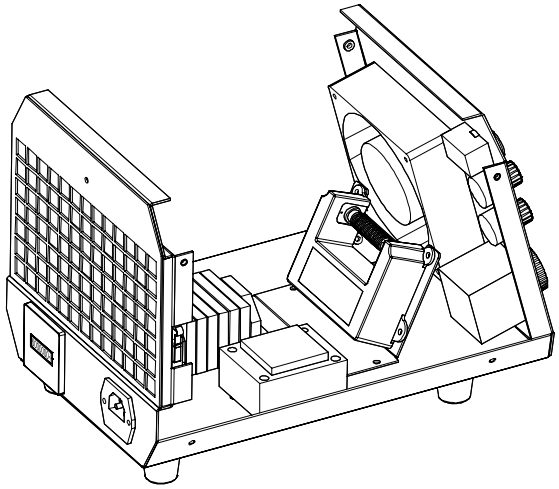

Annexe technique

Caractéristiques techniques

Paramètre	Valeur
Modèle	**AirgoPro® 8**
Numéro d'article	1.180.000.020
Raccordement électrique	230 V
Fréquence	50 Hz
Courant nominal max.	0,1 A
Puissance absorbée max.	20 W
Rendement d'ozone	120 m^3/h
Débit d'air	120 m^3/h
Dimensions (profondeur x largeur x hauteur)	350 x 230 x 250 mm
Poids	4 kg
Distance minimum par rapport aux murs et aux objets :	
vers le haut (A) :	50 cm
vers l'arrière (B) :	50 cm
vers les côtés (C) :	50 cm
vers l'avant (D) :	50 cm

Schéma électrique

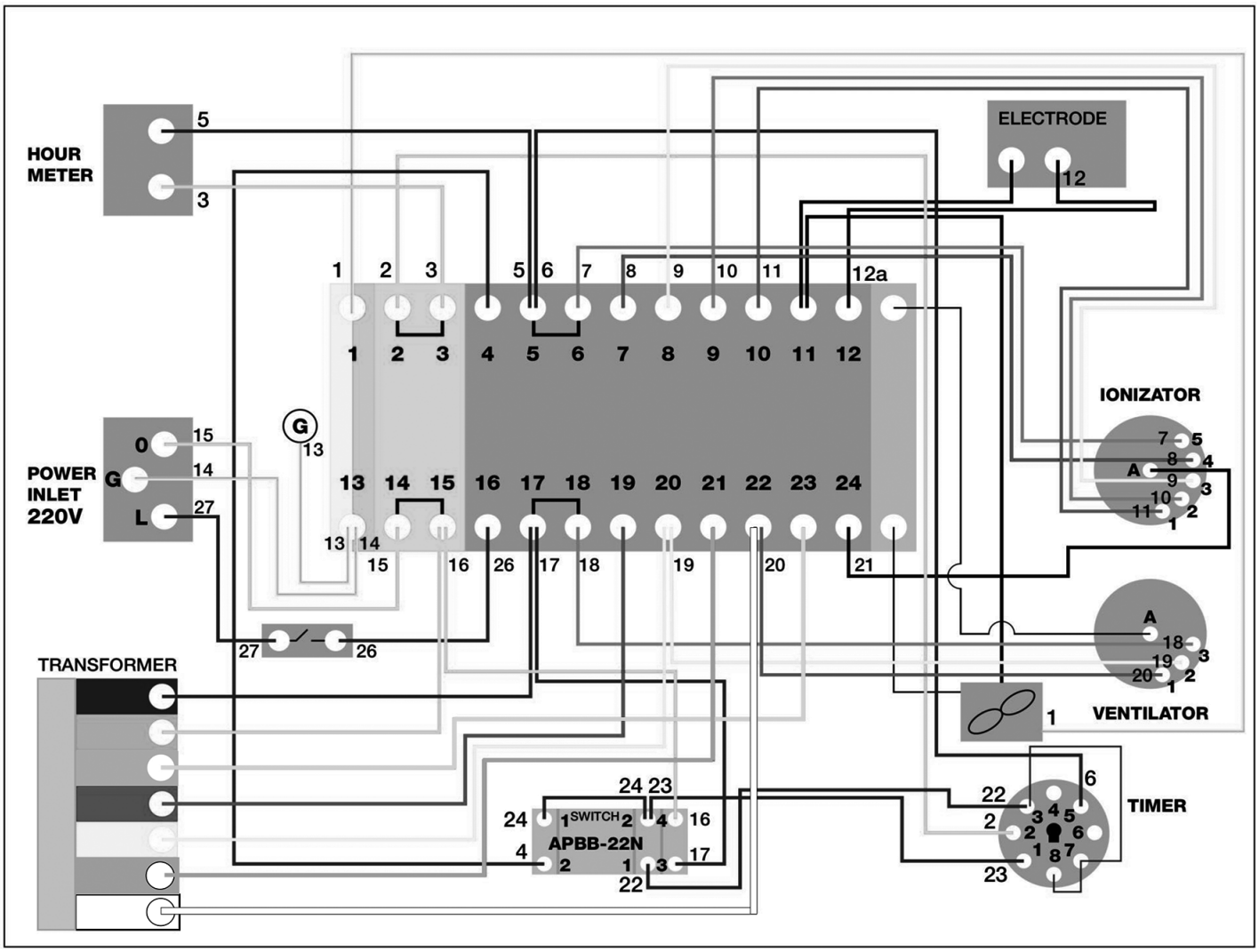

Vue éclatée

Info
Les numéros de repérage des pièces de rechange sont différents des numéros de repérage des composants utilisés dans la notice d'instructions.

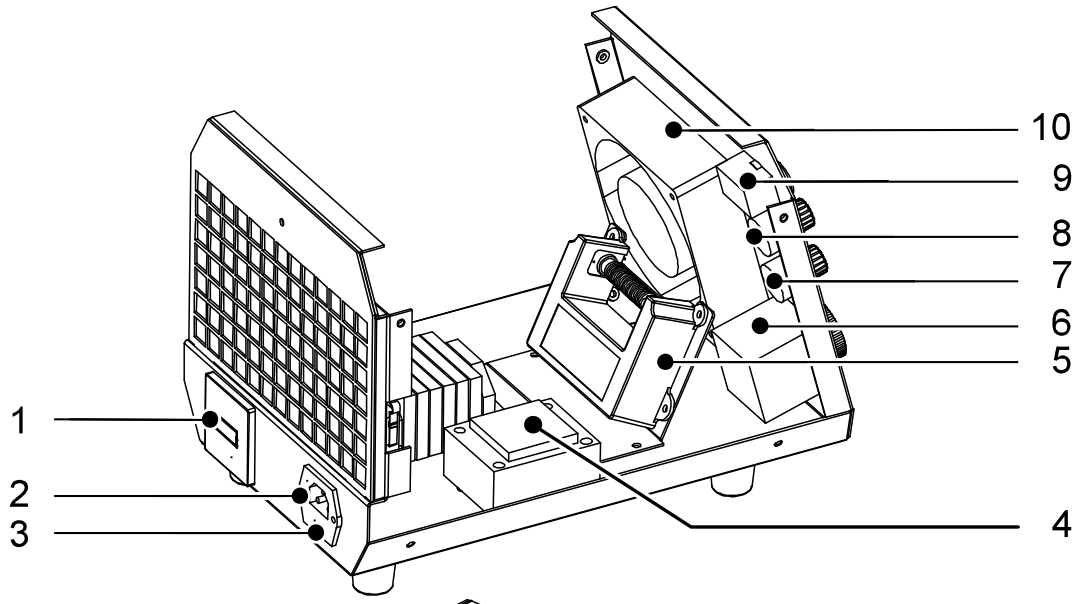

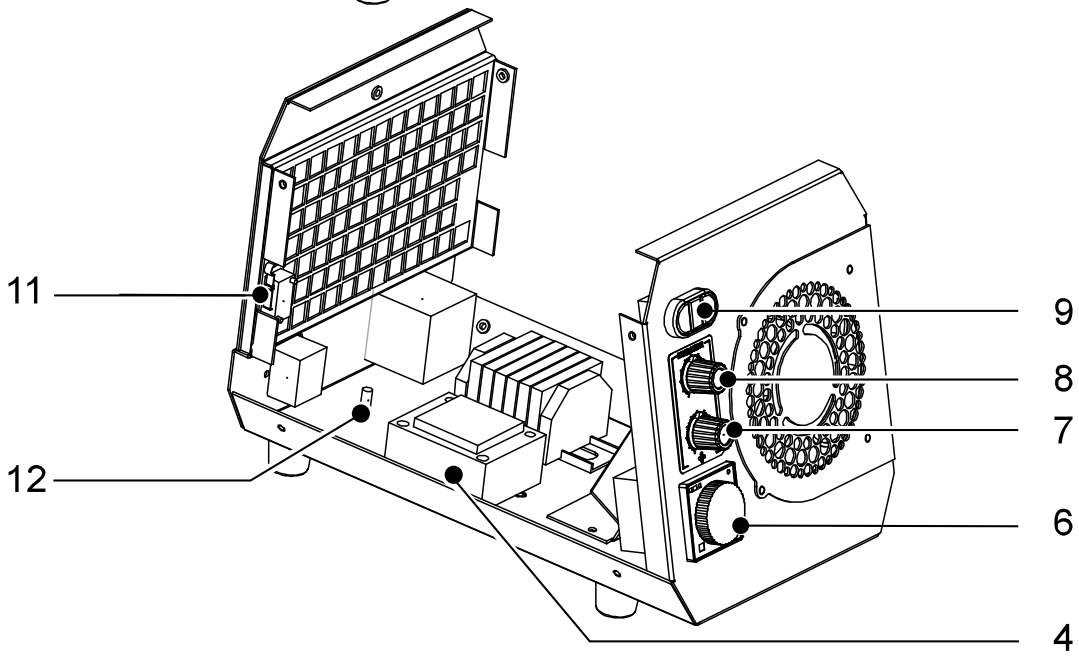

N°	Désignation	N°	Désignation
1	Compteur d'heures de service	8	Bouton de réglage de l'intensité
2	Prise de raccordement avec raccordement secteur	9	Interrupteur marche/arrêt
3	Fusible 3,15 mA	10	Ventilateur
4	Transformateur	11	Microrupteur
5	Électrode	12	Boulon de terre
6	Minuterie	NN	Filtre à air
7	Bouton de réglage de la ventilation		

Élimination

Éliminez toujours le matériel d'emballage en respectant les impératifs écologiques et conformément aux prescriptions de gestion des déchets locaux applicables.

Le pictogramme représentant une poubelle barrée, apposé sur un appareil électrique ou électronique, signifie que celui-ci ne doit pas être éliminé en fin de vie avec les ordures ménagères. Des points de collecte gratuits pour les appareils électriques ou électroniques usagés sont à votre disposition à proximité de chez vous. Les autorités de votre ville ou de votre commune peuvent vous en fournir les adresses. Pour de nombreux pays de l'UE, vous trouverez sur la page Internet https://hub.trotec.com/?id=45090 des informations sur d'autres possibilités de prise en charge. Sinon, adressez-vous à une entreprise homologuée dans votre pays pour le recyclage et l'élimination des appareils électriques usagés.

La collecte séparée des appareils électriques et électroniques usagés permet leur réutilisation éventuelle, le recyclage des matériaux constitutifs et les autres formes de recyclage tout en évitant les conséquences négatives pour l’environnement et la santé des produits dangereux qu’ils sont susceptibles de contenir.

Valable uniquement en France

Trotec GmbH

Grebbener Str. 7
D-52525 Heinsberg
+49 2452 962-400
+49 2452 962-200

info@trotec.com
www.trotec.com